VISION ENHANCEMENT IMAGER

Quick Start Guide

Thank you for choosing this product. Please read this Guide before use and properly keep it for future reference. We hope that the product meets your expectations.

V1.0.0

Important

This Guide is a general guide for a series of products, which means that the product you receive may differ from the description in the Guide. The actual product you receive shall prevail.

This Guide is prepared to introduce our products to the users. We will try our best to ensure the accuracy of the Guide, but the completeness of the Guide still cannot be guaranteed, because our products have been continuously upgraded. We reserve the right to modify at any time without prior notice.

Android

iOS

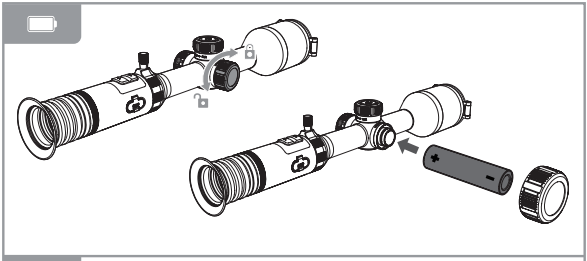

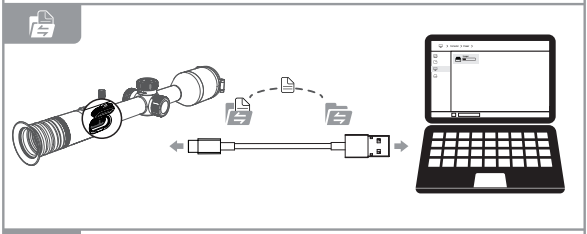

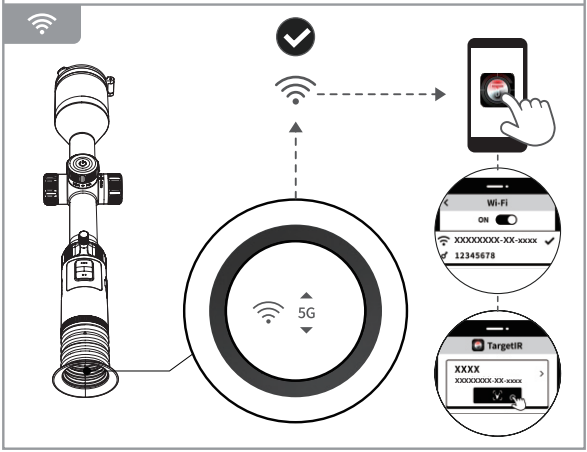
5G
Wi-Fi
ON
XXXXXXXX-XX-xxxx
12345678
TargetIR
XXXX
XXXXXXXX-XX-xxxx

Illustrations

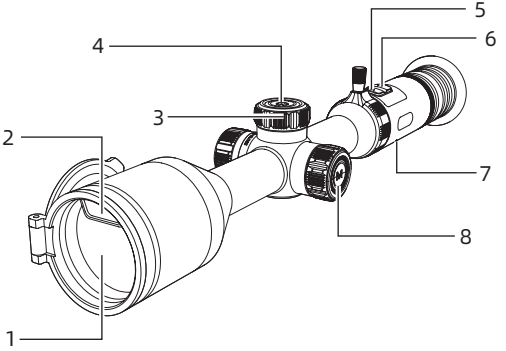

P1

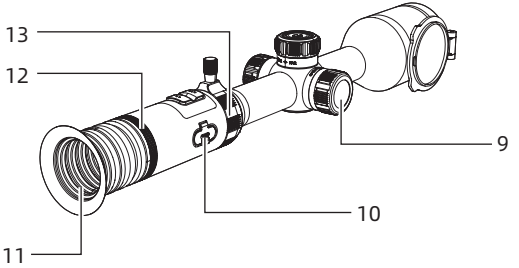

P2

Table of contents

EN English 2

RU Русский 3

DE Deutsch 5

FR Français 7

IT Italiano 9

ES Español 11

JP 日本語 13

KR 한국인 14

PL Polski 15

RO Română 17

NO Norsk 19

SE Svenska 20

DK Dansk 21

HU Magyar 22

FI Suomalainen 24

CS čeština 26

SK slovenský 28

PT Português 30

EN English

1. Appearance (P1~P2)

No.	Device name	Functions	
1	Objective lens module	Focus on infrared light to the detector for imaging	
2	Laser module	Laser ranging	
3	Focusing knob	Rotate to adjust the focal length	
4	Power button	Home	Long press/short press: screen off or shutdown/compensation
		Menu screen	Short press: Exit menu
5	Key A	Short press/long press: photo/video	
6	Key B	Short press/long press: Turn on ranging/turn off ranging	
7	Microphone	Recording	
8	Function knob	Home	Rotate: Switch the color palettes
			Short press/long press: Enter the shortcut menu/main menu
		Menu screen	Short press/long press: confirm/return
			Rotate: move options
9	Battery compartment	Install batteries	
10	Data interface	Charging, data transmission	
11	Eyepiece	Observation interface	
12	Sight distance adjustment	Adjust the visual clarity of human eyes.	
13	Zoom-in knob	Zoom	

2. Detailed operation

Scan QR code for more instructions.

RU Русский

1. Внешний вид (P1~P2)

№	Наименование элемента	Функция	
1	Модуль объектива	Сфокусировать инфракрасный свет на детекторе для образования изображения	
2	Лазерный модуль	Лазерная дальнометрия	
3	Ручка фокусировки	Повернуть, чтобы настроить фокус	
4	Кнопка питания	Главная страница	Длительное нажатие/короткое нажатие: выключение экрана или выключение питания/компенсация
		Интерфейс меню	Короткое нажатие: выход из меню
5	Кнопка A	Короткое нажатие/длительное нажатие: съемка фотографий/видео.	
6	Кнопка B	Короткое нажатие/длительное нажатие: включение/выключение измерения дальности	
7	Микрофон	Звукозапись	
8	Функциональная ручка	Главная страница	Поворот: переключение на псевдоцвет
			Короткое нажатие/длительное нажатие: контекстное меню /главное меню
		Интерфейс меню	Короткое нажатие/длительное нажатие: подтверждение/возврат
			Поворот: перемещение пунктов выбора

№	Наименование элемента	Функция
9	Отсек аккумулятора	Установка аккумулятора
10	Интерфейс данных	Зарядка и передача данных
11	Окуляр	Интерфейс наблюдения
12	Регулировка дальности видимости	Отрегулируйте четкость наблюдения человеческими глазами
13	Ручка увеличения	Пантографировать

2. Подробная операция

Отсканируйте QR-код для получения подробных инструкций.

DE Deutsch

1. Aussehen (P1~P2)

Nr.	Gerät-Name	Funktion	
1	Objektivlinsen-Modul	Fokussierung von Infrarotlicht auf einen Detektor zur Bildgebung	
2	Laser-Modul	Laser-Abstandsmessung	
3	Fokussierknopf	Drehen zum Einstellen des Fokus	
4	Power-Taste	Hauptseite	Langes/kurzes Drücken: Pause oder Ausschalten/ Kompensation
		Menü	Kurzes Drücken: Menü verlassen
5	Taste A	Kurzes/langes Drücken: Foto/Video	
6	Taste B	Kurzes/langes Drücken: Entfernungsmesser ein-/ausschalten	
7	Mikrofon	Aufnahme	
8	Funktionsknopf	Hauptseite	Drehen: Pseudo-Farbe wechseln
			Kurzes /langes Drücken: Kontextmenü/Hauptmenü
		Men	Kurzes/langes Drücken: Bestätigen/Zurückkehren
			Drehen: Optionen verschieben
9	Batteriefach	Einbau von Batterien	
10	Datenanschluss	Aufladen und Übertragen von Daten	
11	Okular	Schnittstelle zur Anzeige	
12	Einstellung des Betrachtungsabstands	Anpassung an die Sehschärfe des menschlichen Auges	
13	Vergrößerungsknopf	Zoomen	

2. Detaillierte Bedienung

Scannen Sie den QR-Code, um weitere Anweisungen zu erhalten.

FR Français

1. Aspect (P1-P2)

<table>
<tr><th>No.</th><th>Désignation des composants</th><th colspan="2">Fonction</th></tr>
<tr><td>1</td><td>Module d’objectif</td><td colspan="2">Focalisez la lumière infrarouge jusqu’au détecteur pour l'imagerie</td></tr>
<tr><td>2</td><td>Module laser</td><td colspan="2">Télémétrie laser</td></tr>
<tr><td>3</td><td>Bouton rotatif de focalisation</td><td colspan="2">Tourner le bouton pour régler la focale</td></tr>
<tr><td rowspan="2">4</td><td rowspan="2">Touche d'alimentation</td><td>Page d’accueil</td><td>Appui court/Appui long: écran en veille ou arrêt/ calibration</td></tr>
<tr><td>Interface du menu</td><td>Appui court: Quitter le menu</td></tr>
<tr><td>5</td><td>Touche A</td><td colspan="2">Appui court/Appui long: photographie/ enregistrement vidéo</td></tr>
<tr><td>6</td><td>Touche B</td><td colspan="2">Appui court/; Appui long: activer/ désactiver la télémétrie</td></tr>
<tr><td>7</td><td>Microphone</td><td colspan="2">Enregistrement audio</td></tr>
<tr><td rowspan="4">8</td><td rowspan="4">Bouton de fonction</td><td rowspan="3">Page d’accueil</td><td>Tourner: changement du mode de pseudo-couleur</td></tr>
<tr><td>Appui court /Appui long: menu de raccourci/menu principal</td></tr>
<tr><td rowspan="2">Interface du menu</td><td>Appui court /Appui long: confirmer/retourner</td></tr>
<tr><td>Tourner: Passer aux options</td></tr>
<tr><td>9</td><td>Compartiment à piles</td><td colspan="2">Montage des piles</td></tr>
<tr><td>10</td><td>Interface des données</td><td colspan="2">Charge et transmission des données</td></tr>
<tr><td>11</td><td>Oculaire</td><td colspan="2">Interface d’observation</td></tr>
</table>

No.	Désignation des composants	Fonction
12	Ajustement de la distance de visibilité	Ajustement de la définition de l'observation à l'œil nu
13	Bouton d'agrandissement	Agrandissement et réduction

2. Plus d'opérations

Veuillez scanner le code QR pour consulter la description de fonctionnement détaillée.

IT Italiano

1. Aspetto (P1~P2)

Pos.	Nome del componente	Funzione	
1	Gruppo di Modulo obiettivo	Focalizzare la luce infrarossa sul rivelatore per realizzare l'imagine	
2	Gruppo modulo laser	Misurare la distanza con il laser	
3	Manopola di messa a fuoco	Ruotarla per la messa a fuoco	
4	Tasto di alimentazione	Home	Premuto a lungo/ breve: Riposo di schermo o Spegnimento di dispositivo/compensazione
		Menu	Premuto a breve: esce dal menu
5	Tasto A	Premuto a breve/lungo: Scattare la foto/ Registrare il video	
6	Tasto B	Premuto a breve/lungo: Attivare/Disattivare la misurazione di distanza	
7	Microfono	La registrazione microfonica	
8	Manopola di funzione	Home	Rotazione: Commutare il colore pseudo
			Premuto a breve/lungo: Menu di scelta rapida/Menu principale
		Menu	Premuto a breve/lungo: Conferma/ Indietro
			Rotazione: Spostare le opzioni
9	Vano di batteria	Installare la batteria qui	
10	Interfaccia di dati	Caricare la batteria e trasferimento dati	
11	Oculare	Osservare l’interfaccia.	

Pos.	Nome del componente	Funzione
12	Regolazione di visione	Regolare l'osservazione chiara dell'occhio umano
13	Manopola di ingrandimento	Per realizzare ZOOM OUT e ZOOM IN

2. Ulteriori operazioni

Scansiona il codice QR per ottenere maggiori informazioni sull’utilizzo.

ES Español

1. Apariencia (P1~P2)

N.º	Componente	Función	
1	Módulo de objetivo	Enfoca al detector con la luz infrarroja para obtener imágenes.	
2	Módulo láser	Telémetro láser	
3	Perilla de enfoque	Girar para ajustar el enfoque	
4	Botón de encendido	Inicio	Pulsar / Mantener pulsado: apagar la pantalla o el dispositivo / calibrar.
		Interfaz de menú	Pulsar: salir del menú
5	Botón A	Pulsar / Mantener pulsado: tomar fotos / grabar vídeos	
6	Botón B	Pulsar / Mantener pulsado: activar el telémetro / desactivar el telémetro.	
7	Micrófono	Grabación de audio	
8	Perilla funcional	Inicio	Girar: cambio de pseudocolor
			Pulsar / Mantener pulsado: menú de acceso directo / menú principal
		Interfaz de menú	Pulsar / Mantener pulsado: confirmar/atrás
			Girar: mover las opciones
9	Compartimiento de la batería	La batería se instala aquí	
10	Interfaz de datos	Carga y transmisión de datos	
11	Ocular	Interfaz de observación	
12	Ajuste dióptrico	Ajusta la agudeza visual de los ojos humanos	
13	Perilla de ampliación	Zoom	

2. **Operación detallada**

Escanee el código QR para conocer más métodos de uso.

JP 日本語

1. 外観（P1～P2）

No.	部品名	機能	
1	対物レンズモジュール	赤外線を検出器に集光させて映像を表示します	
2	レーザーモジュール	レーザー測距	
3	フォーカスダイヤル	回してピントを合わせます	
4	電源ボタン	ホーム	長押し/短押し：画面オフまたは電源オフ/補正
		メニュー画面	短押し：メニューを閉じる
5	ボタンA	短押し/長押し：撮影・録画	
6	ボタンB	短押し/長押し：測距開始・測距終了	
7	マイク	録音	
8	機能ダイヤル	ホーム	回転：疑似カラーの切り替え
			短押し/長押し：ショートカットメニュー/メインメニュー
		メニュー画面	短押し/長押し：確認/戻る
			回転：カーソルの移動
9	バッテリー収納部	バッテリーの取付	
10	データ伝送用ポート	データ伝送と充電に使用されます	
11	接眼レンズ	観察画面	
12	視度調節	接眼レンズと目の幅を合わせる機能	
13	ズームダイヤル	ズーム	

2、 詳細操作

QRコードをスキャンしたら、詳細な操作方法を説明するユーザーマニュアルを取得できます。

KR 한국인

1. 외관(P1~P2)

<table>
<tr><th>순번</th><th>부속품명</th><th colspan="2">기능</th></tr>
<tr><td>1</td><td>대물렌즈 모듈</td><td colspan="2">적외선을 탐지기에 초점을 맞추어 영상 촬영</td></tr>
<tr><td>2</td><td>레이저 모듈</td><td colspan="2">레이저 거리 측정</td></tr>
<tr><td>3</td><td>초점 조절 다이얼</td><td colspan="2">회전하여 초점거리 조절</td></tr>
<tr><td rowspan="2">4</td><td rowspan="2">전원 버튼</td><td>첫 페이지</td><td>길게 누르기/짧게 누르기:화면 끄기 또는 전원 종료/보상</td></tr>
<tr><td>메뉴 인터페이스</td><td>짧게 누르기:메뉴 종료</td></tr>
<tr><td>5</td><td>버튼A</td><td colspan="2">짧게 누르기/길게 누르기:촬영/녹화</td></tr>
<tr><td>6</td><td>버튼B</td><td colspan="2">짧게 누르기/길게 누르기:거리 측정 켜기/거리 측정 끄기</td></tr>
<tr><td>7</td><td>마이크</td><td colspan="2">녹음</td></tr>
<tr><td rowspan="3">8</td><td rowspan="3">기능 다이얼</td><td rowspan="2">첫 페이지</td><td>회전: 컬러 팔레트 전환</td></tr>
<tr><td>짧게 누르기/길게 누르기:바로 가기 메뉴/메인 메뉴</td></tr>
<tr><td>첫 페이지</td><td>짧게 누르기/길게 누르기:확인/돌아가기
회전:옵션 이동</td></tr>
<tr><td>9</td><td>배터리 홀더</td><td colspan="2">배터리 장착</td></tr>
<tr><td>10</td><td>데이터 인터페이스</td><td colspan="2">충전, 데이터 전송</td></tr>
<tr><td>11</td><td>접안 렌즈</td><td colspan="2">관찰 인터페이스</td></tr>
<tr><td>12</td><td>가시거리 조절</td><td colspan="2">사람의 눈 관찰 선명도 조절</td></tr>
<tr><td>13</td><td>확대 다이얼</td><td colspan="2">확대/축소</td></tr>
</table>

2. 세부 조작

QR 코드를 스캔하여 더 많은 사용방법을 볼 수 있다.

PL Polski

1. Wygląd (P1~P2)

Nr	Nazwa urządzenia	Funkcja	
1	Moduł obiektywu	Skupianie promieni podczerwieni na detektorze w celu tworzenia obrazu	
2	Moduł laserowy	Pomiar odległości laserem	
3	Pokrętło regulacji ostrości	Obracanie w celu regulacji ogniskowej	
4	Przycisk zasilania	Ekran główny	Długie/krótkie naciśnięcie: wyłączenie ekranu lub wyłączenie urządzenia/kompensacja
		Menu	Krótkie naciśnięcie: wyjście z menu
5	Przycisk A	Krótkie/długie: zdjęcie/nagrywanie wideo	
6	Przycisk B	Krótkie/długie: włączanie pomiaru odległości/wyłączanie pomiaru odległości	
7	Mikrofon	Nagrywanie dźwięku	
8	Pokrętło funkcyjne	Ekran główny	Obrót: przełączanie fałszywych kolorów
			Krótkie/długie: szybkie menu/menu główne
		Menu	Krótkie/długie: potwierdzenie/powrót
			Obrót: przesuwanie opcji
9	Komora baterii	Instalacja baterii	
10	Interfejs danych	Ładowanie i przesyłanie danych	
11	Okular	Obserwacja interfejsu	
12	Regulacja dioptrii	Ustawienie ostrości dla oka użytkownika	
13	Pokrętło powiększenia	Zoom	

2. **Szczegółowa obsługa**

Zeskanuj kod QR, aby uzyskać więcej informacji.

RO Română

1. Aspect (P1~P2)

Număr	Denumirea dispozitivului	Funcție	
1	Modul obiectiv	Focalizează radiația infraroșie pe detector pentru a crea imaginea	
2	Modulul laserului	Măsurarea distanței cu laser	
3	Buton de focalizare	Rotește pentru ajustarea distanței focale	
4	Buton de alimentare	Pagina principală	Apăsare lungă/scurtă: ecran oprit sau oprire dispozitiv / calibrare
		Meniul	Apăsare scurtă: ieșire din meniu
5	Buton A	Apăsare scurtă/lungă: fotografiere/ înregistrare video	
6	Buton B	Apăsare scurtă/lungă: activare/ dezactivare măsurare distanță	
7	Microfon	Înregistrare audio	
8	Selector funcțional	Pagina principală	Rotire: comutarea pseudo-culorilor
			Apăsare scurtă/lungă: meniu rapid/meniu principal
		Meniul	Apăsare scurtă/lungă: confirmare/înapoi
			Rotire: mutarea opțiunilor
9	Compartiment baterie	Instalarea bateriei	
10	Interfață de date	Încărcare și transfer de date	
11	Ocular	Vizualizarea imaginilor	

Număr	Denumirea dispozitivului	Funcție
12	Reglaj distanță ocular ă	Ajustarea clarității pentru ochiul uman
13	Buton de zoom	Mărire sau micșorare

2. Operațiune detaliată

Scanați codul QR pentru mai multe utilizări.

NO Norsk

1. Utseende (P1~P2)

Nr.	Enhetsnavn	Funksjon	
1	Objektivmodul	Fokusere infrarød lys på detektoren for bildebehandling	
2	Lasermodul	Laseravstandsmåling	
3	Fokuseringsknapp	Rotere for å justere fokuset	
4	Strømknapp	Hjemmeskjerm	Långtryck/Korttryck: Skru av skjerm eller slå av/på
		Menygrensesnitt	Korttryck: Gå ut av menyen
5	Knapp A	Korttryck/Långtryck: Ta bilde/Ta opp video	
6	Knapp B	Korttryck/Långtryck: Start avstandsmåling/ Stopp avstandsmåling	
7	Mikrofon	Opptak	
8	Funksjonsvelger	Hjemmeskjerm	Rotere: Bytt pseudo-farger
			Korttryck/Långtryck: Hurtigmeny/Hovedmeny
		Menygrensesnitt	Korttryck/Långtryck: Bekreft/Gå tilbake
			Rotere: Flytt valg
9	Batteriluke	Sett inn batteri	
10	Dataport	Lading og dataoverføring	
11	Okular	Observasjonsskjerm	
12	Fokusjustering	Juster for klarhet når man ser med øyet	
13	Zoomkontroll	Zooming	

2. Detaljert bruk

Skann QR-koden for mer informasjon om bruken.

SE Svenska

1. Utseende (P1 ~ P2)

Nr.	Enhetsnamn	Funktion	
1	Objektivmodul	Fokusera infraröd ljus på detektorn för bildbehandling	
2	Fokuserar infrarött ljus	Laseravståndsmätning	
3	Fokuseringsknapp	Rotera för att justera fokus	
4	Strömbrytare	Hemsida	Långtryck/Korttryck: Stäng av skärmen eller stäng av/på
		Menygränssnitt	Korttryck: Gå ut ur menyn
5	Knapp A	Korttryck/Långtryck: Ta bild/Spela in video	
6	Knapp B	Korttryck/Långtryck: Starta avståndsmätning/Stoppa avståndsmätning	
7	Mikrofon	Inspelning	
8	Funktionsknopp	Hemsida	Rotera: Byt pseudo-färger
			Korttryck/Långtryck: Snabbmeny/Huvudmeny
		Menygränssnitt	Korttryck/Långtryck: Bekräfta/Tillbaka
			Rotera: Flytta alternativ
9	Batterilucka	Installera batteri	
10	Dataport	Laddning och dataöverföring	
11	Okulär	Observationsskärm	
12	Fokusering	Justera för att se tydligt med ögonen	
13	Zoomknapp	Zooma	

2. Detaljerade operationer

Skanna QR-koden för vidare användning.

DK Dansk

1. Udseende (P1 ~ P2)

Nr.	Enhedsnavn	Funktion	
1	Objektivmodul	Fokuser infrarødt lys på detektoren for billedbehandling	
2	Lasermodul	Laserafstandsmåling	
3	Fokusknap	Drej for at justere fokus	
4	Tænd/sluk knap	Hjemmeskærm	Langt tryk/Kort tryk: Sluk skærm eller sluk/tilslut
		Menugrænsen	Kort tryk: Forlad menuen
5	Knapp A	Kort tryk/Langt tryk: Tag billede/Optag video	
6	Knapp B	Kort tryk/Langt tryk: Start afstandsmåling/Stop afstandsmåling	
7	Mikrofon	Optagelse	
8	Funktionsknap	Hjemmeskærm	Drej: Skift pseudo-farver
			Kort tryk/Langt tryk: Hurtigmenu/Hovedmenu
		Menugrænseflade	Kort tryk/Langt tryk: Bekræft/Gå tilbage
			Drej: Flyt valgmuligheder
9	Batteriindgang	Installer batteri	
10	Datainterface	Opladning og dataoverførsel	
11	Okular	Observationsskærm	
12	Fokusjustering	Juster for klarhed ved observation med øjet	
13	Zoomkontrol	Zoom	

2. Detaljerede operationer

Scan QR-koden til yderligere brug.

1. Küllem (P1~P2)

Sorozatszám	Készülék neve	Funkció	
1	Objektív modul	Infravörös fény fókuszálása a detektorra képalkotáshoz	
2	Lézer modul	Lézeres távolságmérés	
3	Fókuszáló gomb	Forgatható fókuszálás	
4	Bekapcsoló gomb	Főoldal	Hosszú nyomás/ rövid nyomás: képernyő kikapcsolása vagy kikapcsolás/ kompenzálás
		Menü képernyő	Rövid nyomás: kilépés a menübő
5	A gomb	Rövid nyomás/hosszú nyomás: fényképezés/videófelvétel	
6	B gomb	Rövid nyomás/hosszú nyomás: távolságmérés bekapcsolása/ kikapcsolása	
7	Mikrofon	Hangfelvétel	
8	Funkciógomb	Kezdőlap	Forgatás: Színpaletták váltása
			Rövid/Hosszú nyomás: Gyorsmenü/ Főmenü
		Menüfelület	Rövid/Hosszú nyomás: Megerősítés/ Vissza
			Forgatás: Beállítások közötti navigáció
9	Akkumulátor rekesz	Elemek telepítése	

Sorozatszám	Készülék neve	Funkció
10	Adatcsatlakozó	Töltés és adatátvitel
11	Szemlencse	Felület megfigyelése
12	Dioptriaállító	A szem által látott kép élességének beállítása
13	Zoomgyűrű	Nagyítás/kicsinyítés

2. Detaljerede operátor

Scan QR-kód til yderligere brug.

FI Suomalainen

1. Ulkonäkö (P1 ~ P2)

Sarjanumerot	Komponentit	Toiminnot	
1	Linssimoduuli	Infrapunasäteilyn kohdistaminen detektorille kuvantamista varten	
2	Laserimoduuli	Etäisyyden mittaus laserilla	
3	Tarkennusrengas	Kiertämällä säädetään tarkennusta	
4	Virta-näppäin	Aloitusnäyttö	Pitkä painallus/ Lyhyt painallus: Näytön sammutus tai virran katkaisu/ kalibrointi
		Valikkonäkymä	Lyhyt painallus: Poistu valikosta
5	Painike A	Lyhyt painallus/Pitkä painallus: Valokuvaus/Videointi	
6	Painike B	Lyhyt painallus/ Pitkä painallus: Etäisyyden mittaus päälle/ Etäisyyden mittaus pois päältä	
7	Mikrofoni	Äänitys	
8	Toimintanuppi	Aloitusnäyttö	Kierto: Vaihda vääräväri
			Lyhyt painallus/ Pitkä painallus: Pikanäppäin/ Päävalikko
		Valikkonäkymä	Lyhyt painallus/ Pitkä painallus: Vahvista/Palaa
			Kierto: Siirrä valintaa

Sarjanumerot	Komponentit	Toiminnot
9	Akkukotelo	Asenna akku
10	Tietoliitäntä	Lataa ja siirrä dataa
11	Okulaari	Tarkastele näkymää
12	Näköetäisyyden säätö	Säädä tarkkuutta silmällä katsottaessa
13	Suurennusnuppi	Zoomaus

2. Yksityiskohtainen toiminta

Skannaa QR-koodi saadaksesi lisäohjeita.

CS čeština

1. Vzhled (P1 ~ P2)

Č.	Název zařízení	Funkce	
1	Objektivová modul	Zaostření infračerveného světla na detektor pro zobrazení	
2	Laserový modul	Měření vzdálenosti laserem	
3	Zaostřovací knoflík	Otáčejte pro nastavení zaostření	
4	Tlačítko napájení	Domovská obrazovka	Dlouhé stisk/Krátký stisk: Vypnout obrazovku nebo vypnout/zapnout
		Menu rozhraní	Krátký stisk: Opustit menu
5	Tlačítko A	Krátký stisk/Dlouhé stisk: Pořízení fotografie/ Nahrávání videa	
6	Tlačítko B	Krátký stisk/Dlouhé stisk: Pořízení fotografie/ Nahrávání videa	
7	Mikrofon	Nahrávání	
8	Funkční knoflík	Domovská obrazovka	Otáčením: Přepnutí pseudo barev
			Krátký stisk/Dlouhé stisk: Rychlá nabídka/Hlavní nabídka
		Menu rozhraní	Krátký stisk/Dlouhé stisk: Potvrdit/ Zpět
			Otáčením: Posunout možnost
9	Kryt baterie	Instalace baterie	
10	Datový port	Nabíjení a přenos dat	
11	Okulár	Pozorovací obrazovka	
12	Zaostřování	Nastavení ostrosti pro zrakové pozorování	
13	Zoomovací knoflík	Zoomování	

2. **Detailní provoz**
   Naskenujte QR kód pro další pokyny.

SK slovenský

1. Vzhľad (P1 ~ P2)

Č.	Názov zariadenia	Funkcia	
1	Objektívový modul	Zaostrenie infračerveného svetla na detektor pre zobrazenie	
2	Laserový modul	Meranie vzdialenosti laserom	
3	Zaostrovacia gombík	Otáčanie na nastavenie zaostrenia	
4	Tlačidlo napájania	Domovská obrazovka	Dlhý stisk/Krátky stisk: Vypnúť obrazovku alebo vypnúť/zapnúť
		Menu	Krátky stisk: Opustiť menu
5	Tlačidlo A	Krátky stisk/Dlhý stisk: Pořízení fotografie/ Nahrávanie videa	
6	Tlačidlo B	Krátky stisk/Dlhý stisk: Spustenie merania vzdialenosti/Zastavenie merania vzdialenosti	
7	Mikrofón	Nahrávanie	
8	Funkčný gombík	Domovská obrazovka	Otáčanie: Prepnúť pseudo-farby
			Krátky stisk/Dlhý stisk: Rýchla ponuka/Hlavná ponuka
		Menu rozhranie	Krátky stisk/Dlhý stisk: Potvrdiť/ Späť
			Otáčanie: Presunutie možnosti
9	Kryt batérie	Inštalácia batérie	
10	Dátový port	Nabíjanie a prenos dát	
11	Okulár	Pozorovací displej	
12	Nastavenie zaostrenia	Nastavenie ostrosti pre zrakové pozorovanie	
13	Zoomovacia gombík	Zoomovanie	

2. **Podrobná prevádzka**

   Naskenujte QR kód pre ďalšie pokyny.

PT Português

1. Aparência (P1~P2)

Nº	Nome do aparelho	Função	
1	Módulo de objetivo	Foca o feixe infravermelho no detector para formar a imagem.	
2	Módulo Laser	Medição de distância a laser	
3	Botão de ajuste de distância focal	Girar para ajustar a distância focal	
4	Botão de Energia	Tela inicial	Pressão longa/pressão curta: tela desligada ou desligamento/compensação
		Interface do menu	Pressão curta: sair do menu
5	Tecla A	Pressão curta/pressão longa: tirar foto/gravar vídeo	
6	Tecla B	Pressão curta/pressão longa: ativar medição de distância/desativar medição de distância	
7	Microfone	Gravação de áudio	
8	Botão de função	Tela inicial	Girar: Alternar pseudo-cores
			Pressão curta/pressão longa: menu de atalho/menu principal
		Interface do menu	Pressão curta/pressão longa: confirmar/retornar
			Girar: mover opções
9	Compartimento de Bateria	Instalar a bateria	
10	Interface de dados	Carregar e transmitir dados	
11	Ocular	Interface de observação	
12	Ajuste de distância visual	Ajustar a clareza de observação para os olhos humanos	

Nº	Nome do aparelho	Função
13	Botão de ampliar	Zoom

2. Operação Detalhada

Escaneie o QR code para obter informações adicionais.

Special statement: the version of the guide will be updated after the technical improvement of the product.